Návod k montáži KSF G s nosníkem dřevěných trámů

1

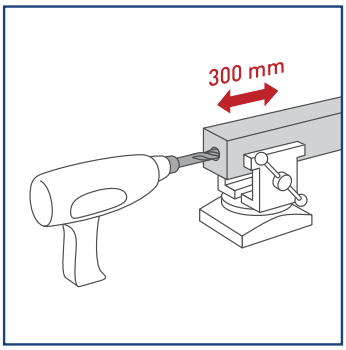

Do spodního čela dřevěného sloupku vyvrtáme/vyfrézujeme díru. Hloubka: 300 mm

TIP: Použijte příslušenství pro vrtání do čela sloupku.

2

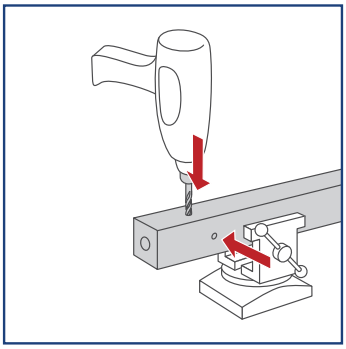

Vrtákem na dřevo vyvrtáme otvory skrz sloupek v horizontálním a vertikálním směru.

TIP: Použijte příslušenství pro vrtání do čela sloupku.

3

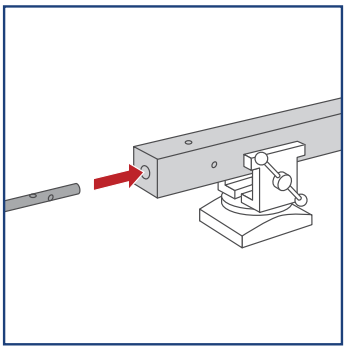

Nosník zarazíme 300 mm hluboko do čela sloupku a zkontrolovat, zda se otvory ve sloupku překrývají s otvory v nosníku.

4

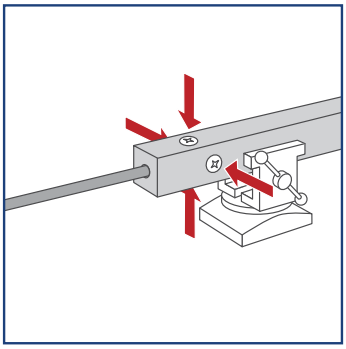

Šrouby naklepneme do míst označených červenou šipkou. Sešroubujeme a dotáhneme.

5

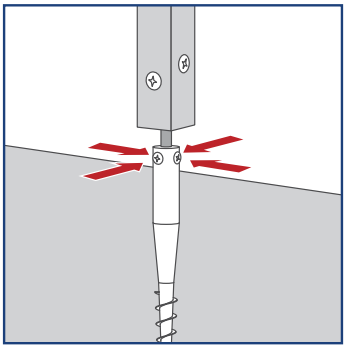

Dřevěný sloup s přišroubovaným nosníkem postavíme do zemního vrutu. Vyrovnáme pomocí vodováhy a upevníme granulátem, pomocí bočních upevňovacích šroubů nebo excentru. Hotovo!

KRINNER Zemní vruty

KRINNER CZ s.r.o., Xaverov 12, 285 06 Xaverov, IČ: 27188299, DIČ: CZ27188299,
provozovna: Týmlova 229/14, 140 00 Praha 4 – Michle, tel.: 272 761 933, fax: 272 761 965
www.zemnivruty.cz, info@zemnivruty.cz